# 取扱・組立説明書

LIFELEX

## ダイニングテーブル石目調
## GY11270-70

| | |
|---|---|
| 外形寸法 | 幅 1120× 奥行 700× 高さ 700(mm) |
| 甲板の表面材 | 合成樹脂化粧 MDF( メラミン樹脂 ) |
| 表面加工 | 脚部：エポキシ樹脂塗装 |
| 構造部材 | 脚部：金属(スチール) |
| | アジャスター：ポリプロピレン |

**耐荷重 :50kg**

※耐荷重は測定値であり、保証値ではありません。

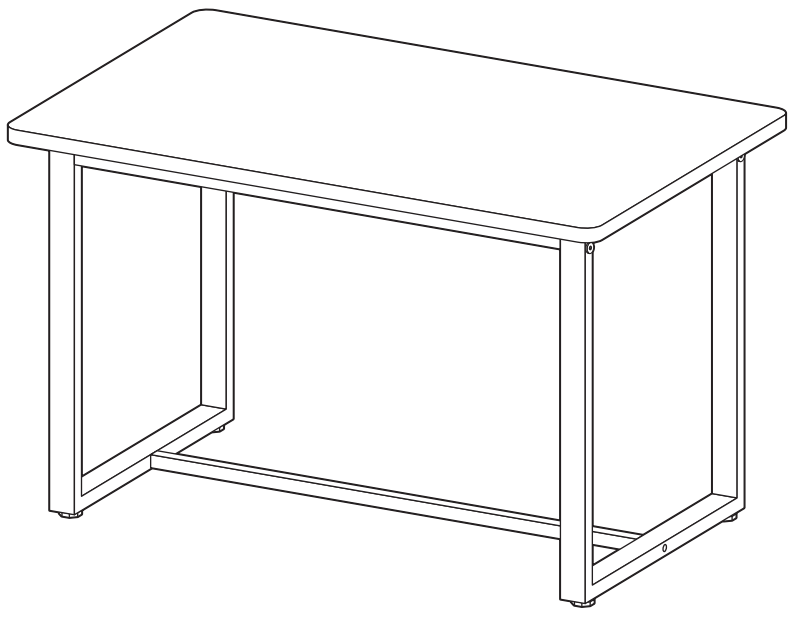

《完成図》

※イラストはすべてイメージです。

## 【組み立て前に下記注意事項を必ずお読みください】

**このたびは本品をお買い上げいただきましてありがとうございます。ご使用の際は、この取扱説明書をよくお読みの上、正しい使い方で末永くご愛用ください。この説明書は組み立て後も捨てずに、お使いになる方がいつでも見られるところに大切に保管し、下記内容を十分ご理解ください。**

### ⚠ 使用上のご注意

- ●素材の特性上、開封時に臭いがこもっている場合があります。設置直後は部屋の換気を行ってください。
- ●臭いがひどい場合や気になる場合は開梱した状態で1～2日ほど時間を空けてから組み立ててください。
- ●本品は屋内用です。
- ●本品はご家庭用です。業務用での使用は避けてください。
- ●本来の用途以外には使用しないでください。
- ●お子様の玩具として使用しないでください。
- ●重いものや危険なものを載せないでください。また、手をついたり、偏った荷重や強い衝撃はかけないでください。
- ●商品の上にのったり、飛び跳ねたり、踏み台としての使用はしないでください。
- ●乱暴な取り扱いはしないでください。
- ●熱いもの(加熱した鍋や湯沸かしなど)を直接上に載せないでください。
- ●移動の際は載せているものや収納しているものを除き、二人以上で床面を引きずらないようにしっかり持ち上げてください。
- ●天災などの不可抗力や、不当な修理・改造による故障・破損に対する補償などはいたしかねます。
- ●商品に異常が見られた場合は、直ちに使用を中止してください。
- ●廃棄の際はお住まいの各自治体の処理方法に従ってください。
- ●製品の仕様は、改良により予告なく変更になる場合があります。

### ⚠ 設置場所のご注意

- ●ストーブなど、火気の近くに設置しないでください。
- ●直射日光の当たる場所での使用は避けてください。
- ●必ず水平で安定した固い床面に設置してください。
- ●床材の種類によっては、色移りや変色する恐れがありますのでご注意ください。
- ●床面がフローリングなどの場合は、敷物の使用をおすすめします。

### 保守・点検のお願い

- ●日常のお手入れは柔らかい乾いた布で軽く拭いてください。
- ●水分、油などが付着した場合は素早く拭き取ってください。
- ●著しい汚れを落とす場合は、薄めた中性洗剤を使用してください。
  シンナー・ベンジンなどは使用しないでください。
- ●ボルト類にゆるみやぐらつきがないか定期的に点検してください。

### 組立上のご注意

- ●電動ドライバーは使用しないでください。部材や部品が破損する恐れがあります。
- ●組み立ての際は、ボルト類をゆるく仮締めし、組み立て完成後に仮締めした箇所をしっかりと締めてください。
- ●軍手の着用をおすすめします。手や指をはさむなどのケガにご注意ください。
- ●床面や商品にキズなどがつかないよう、ご注意ください。
  ※布や段ボールなどを敷いて組み立ててください。
- ●ネジ・ボルト類やその他の部品には類似しているものがあります。形状・数量をご確認の上、組み立ててください。間違った部品を使用しますと商品の破損の原因となったり、組み立てできない恐れがあります。
- ●部品の形状や色などは生産の時期などにより異なる場合があります。

**ご準備ください**

**組み立てに必要な工具類が準備されているか、ご確認ください。**

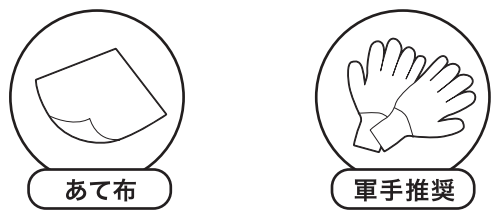


**ご注意ください**

**組み立てのボルトの締め付けで、下記のマークが記載されている箇所は必ず「仮締め」で行ってください。**




始めから締め付けすぎると後の組み立てに支障がでる場合があります。

**ご注意ください**

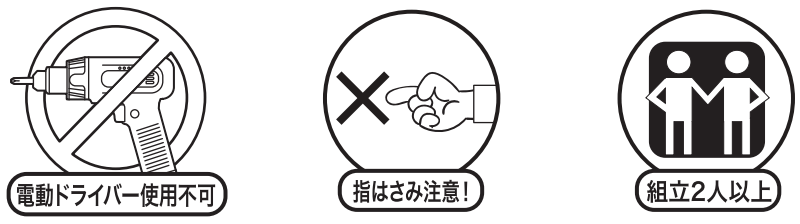


**お願い**

**■天災などの不可抗力や不当な修理・改造による故障・破損に対する補償などは致しかねます。**

販売元
コーナン商事株式会社
大阪府大阪市淀川区西宮原2丁目2番17号
MADE IN CHINA
26ko-jan

# ダイニングテーブル石目調 GY11270-70



## 完成図

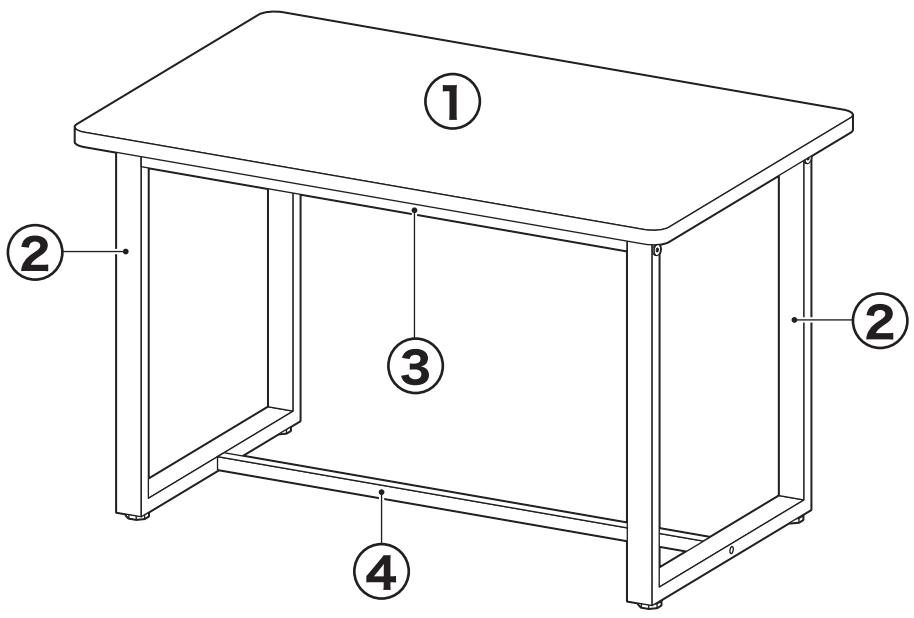


## 部材・部品

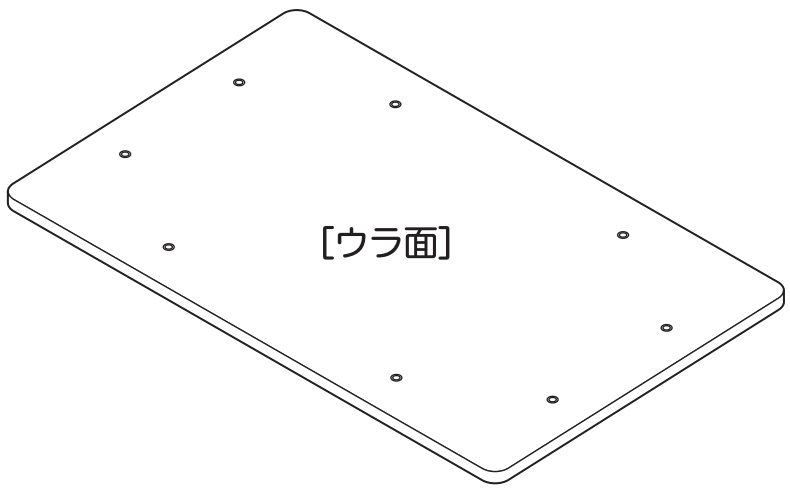


①天　板 ×1

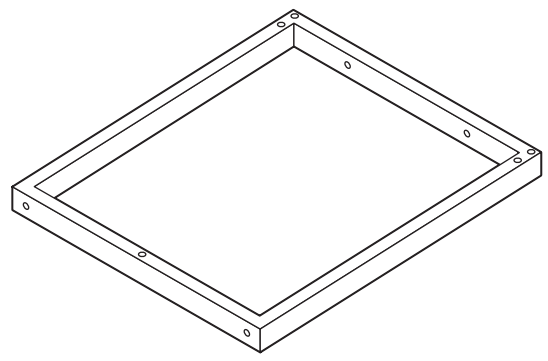

②フレーム ×2

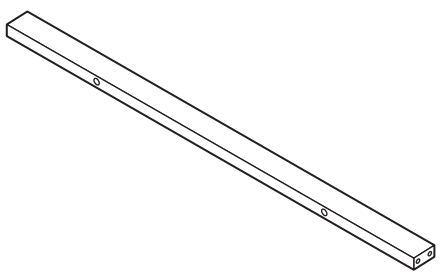

③補強バー ×2

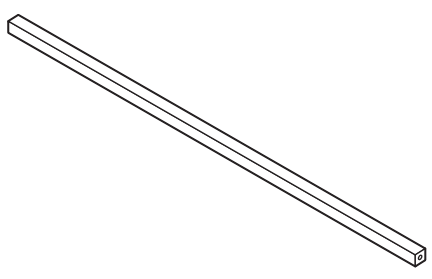

④フットバー ×1

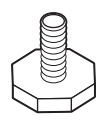

⑤アジャスター ×4



Ⓐボルト[長] ×14



Ⓑボルト[短] ×4

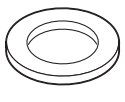

Ⓒワッシャー ×18

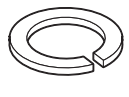

Ⓓスプリングワッシャー ×18

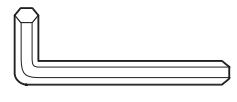

Ⓔ六角レンチ ×1

# ダイニングテーブル石目調 GY11270-70



## 1 ② フレーム ×2 に ③ 補強バー ×2 を取り付けてください。

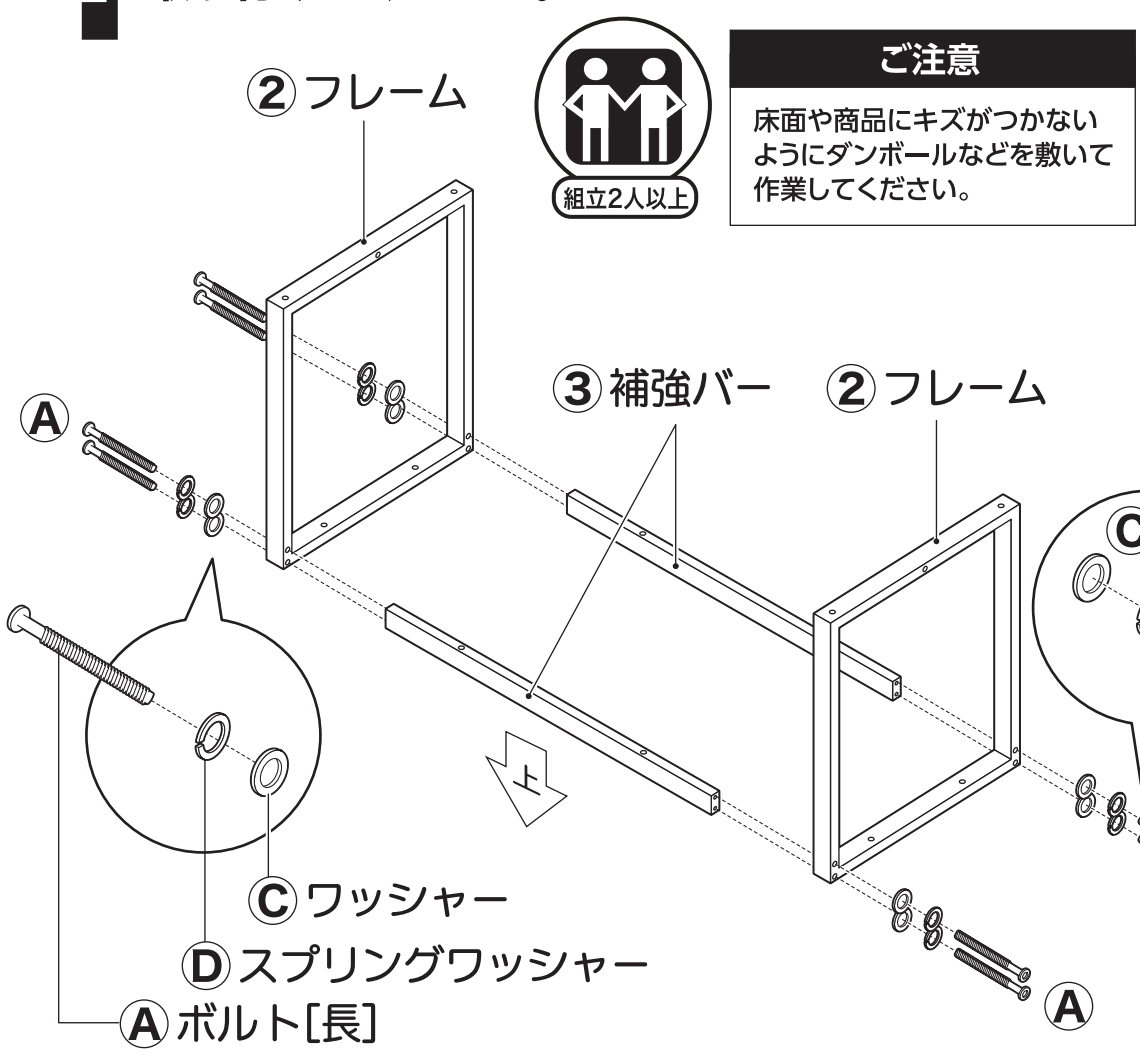


**ご注意**

床面や商品にキズがつかないようにダンボールなどを敷いて作業してください。

## 2 ④ フットバーを取り付けてください。

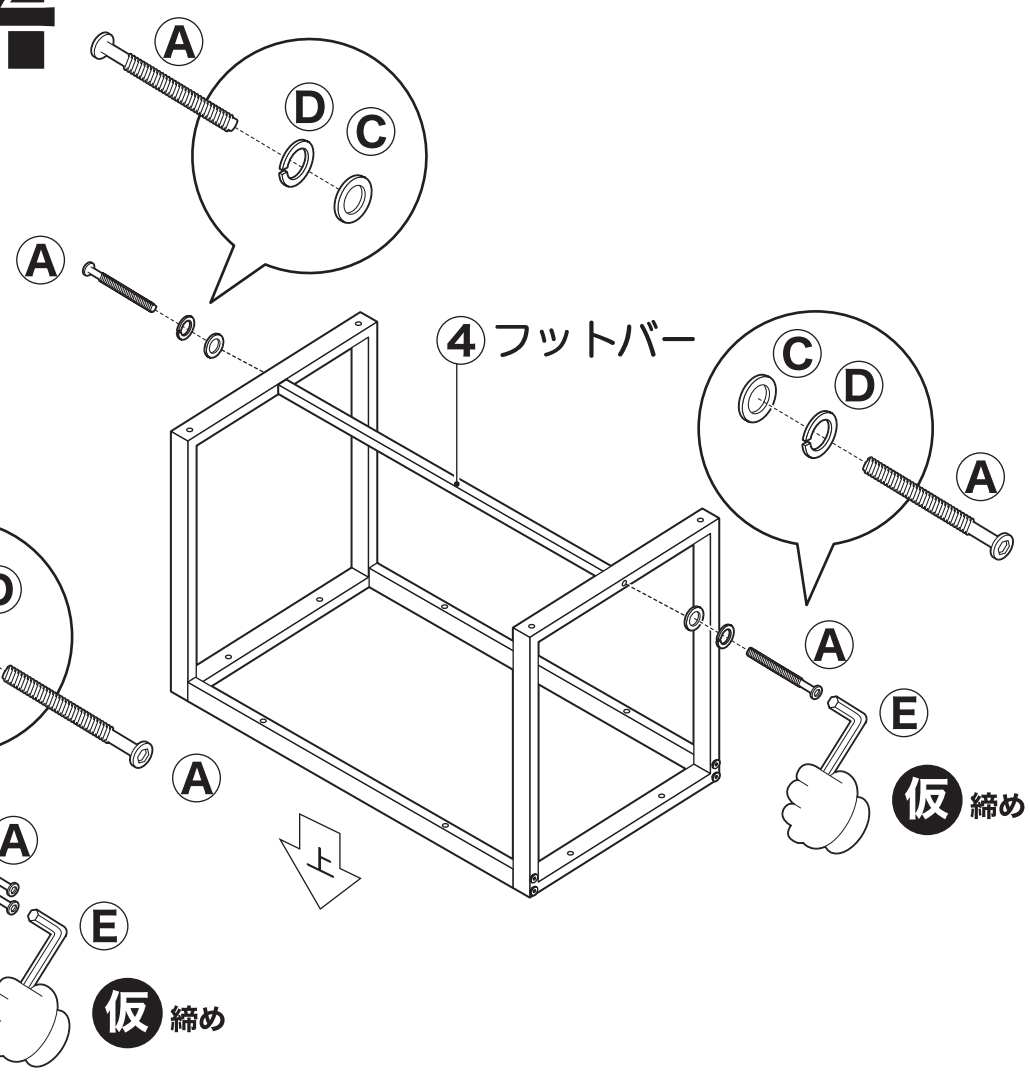


## 3 ⑤ アジャスター ×4 を取り付けてください。

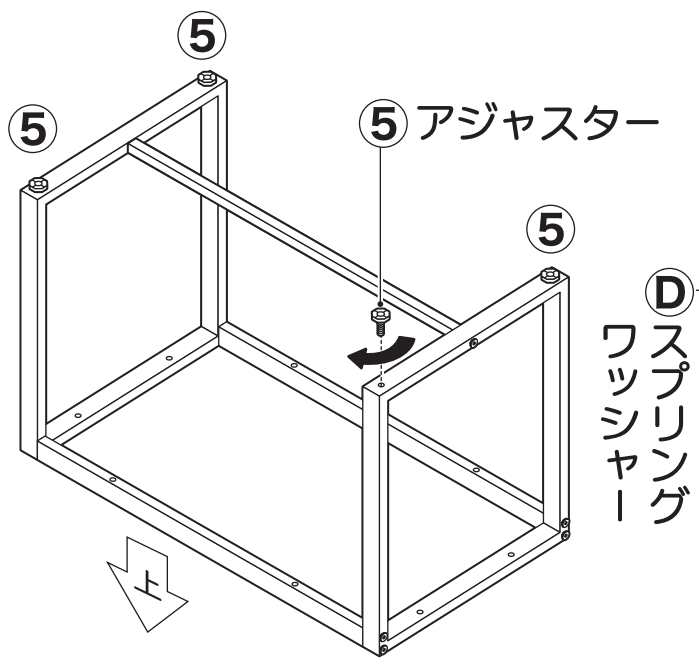


## 4 ① 天板を取り付けてください。

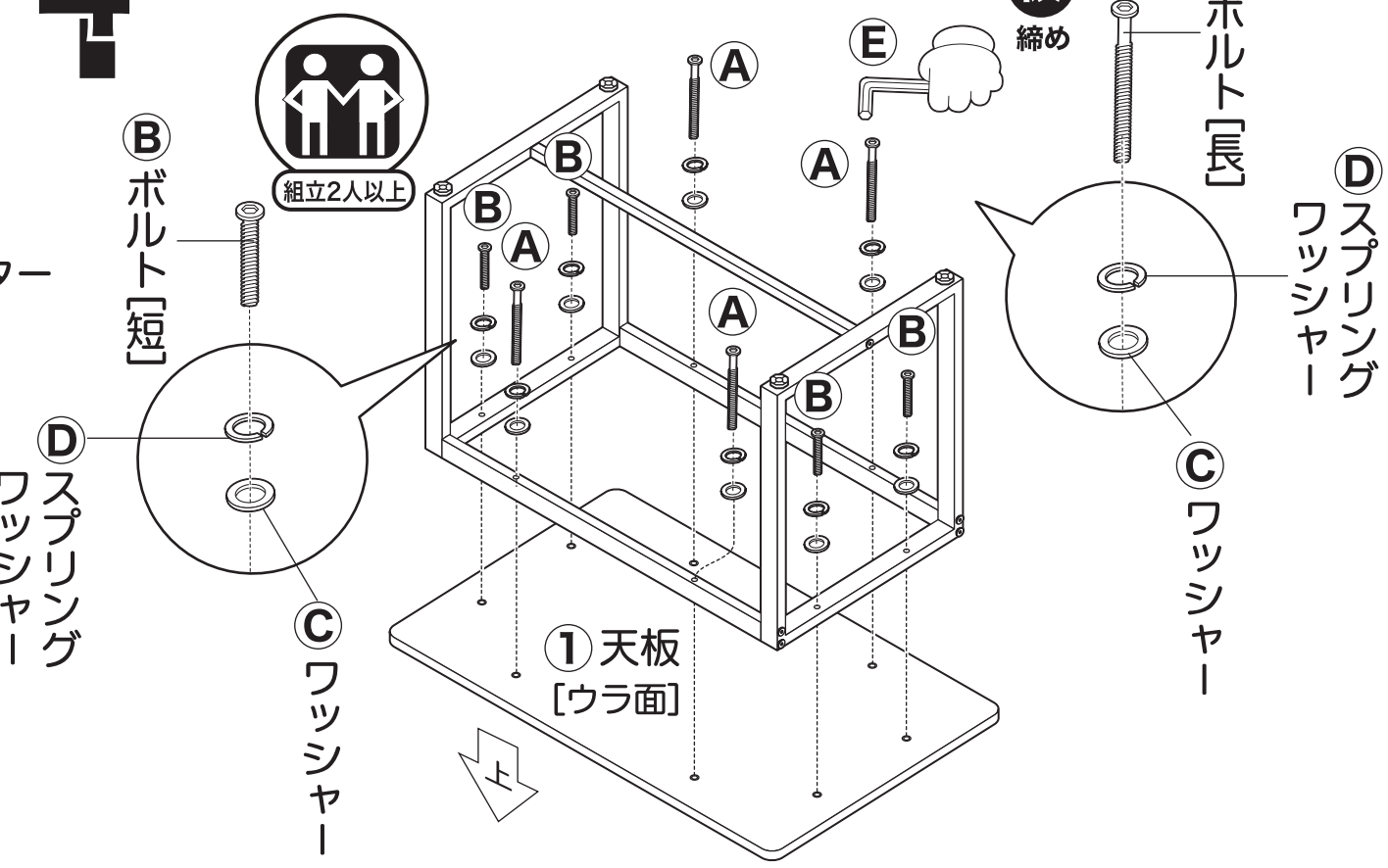


## 5 仮締めしておいたボルトをしっかりと本締めしてください。

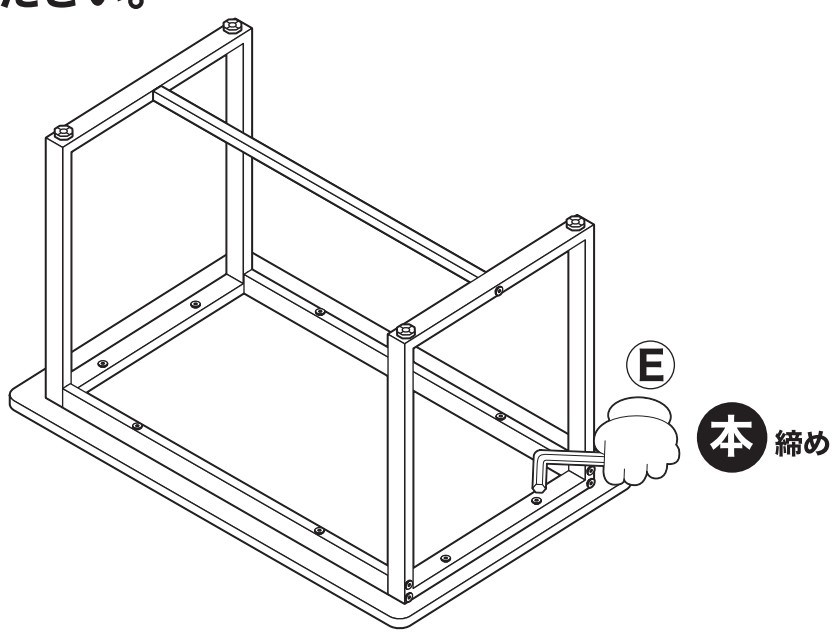


## 6 本体を静かに起こして完成です。

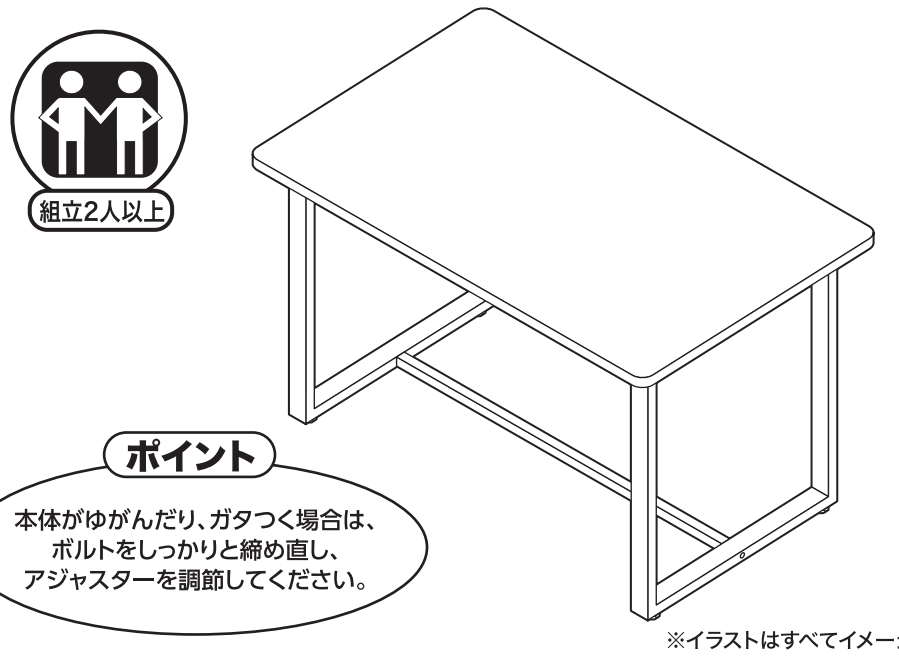


**ポイント**

本体がゆがんだり、ガタつく場合は、ボルトをしっかりと締め直し、アジャスターを調節してください。

※イラストはすべてイメージです。