取扱・組立説明書

LIFELEX

強力パイプハンガー D

外形寸法（約）：	幅930×奥行420×高さ1170～1720(mm) ※キャスター装着時
構造部材：	パイプ/金属(スチール) キャスター/塩化ビニル樹脂 キャップ/ポリプロピレン 止めネジ/スチール
表面加工：	エポキシ樹脂(電着塗装)

耐荷重

※耐荷重は測定値であり、保証値ではありません。

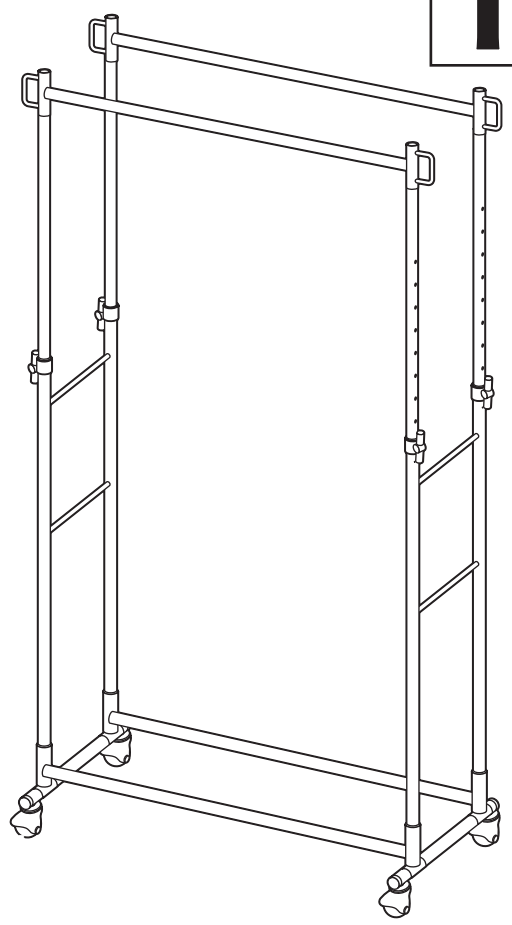

《完成図》

※イラストはすべてイメージです。

【組み立て前に下記注意事項を必ずお読みください】

このたびは本品をお買い上げいただきましてありがとうございます。ご使用の際は、この取扱説明書をよくお読みの上、正しい使い方で末永くご愛用ください。この説明書は組み立て後も捨てずに、お使いになる方がいつでも見られるところに大切に保管し、下記内容を十分ご理解ください。

⚠ 使用上のご注意

- ●本品は屋内用です。
- ●本品はご家庭用です。業務用での使用は避けてください。
- ●本来の用途以外には使用しないでください。
- ●お子様の玩具として使用しないでください。
- ●重いものや危険なものを掛けないでください。
- ●乱暴な取り扱いはしないでください。
- ●強い衝撃や偏った荷重は掛けないでください。
- ●商品にぶら下がったり、危険な行為は絶対にしないでください。
- ●耐荷重の範囲内で使用してください。
- ●高さは低い位置でご使用いただいた方が安定してご使用いただけます。
- ●移動や高さ調節の際は、掛けているものを除いてください。
- ●天災などの不可抗力や、不当な修理・改造による故障・破損に対する補償などはいたしかねます。
- ●商品に異常が見られた場合は、直ちに使用を中止してください。
- ●廃棄の際はお住まいの各自治体の処理方法に従ってください。
- ●製品の仕様は、改良により予告なく変更になる場合があります。

⚠ 設置場所のご注意

- ●ストーブなど、火気の近くに設置しないでください。
- ●直射日光の当たる場所、高温多湿な場所での使用は避けてください。
- ●必ず水平で安定した固い床面に設置してください。
- ●床材の種類によっては、色移りや変色する場合がありますのでご注意ください。
- ●床面がフローリングなどの場合は敷物の使用をおすすめします。
- ●キッチンマットやカーペットの上に設置した場合、そのまま移動させると不安定になり危険です。必ず収納物を除いてから移動させてください。
- ●壁面などから約１０㎝程度離して使用してください。

保守・点検のお願い

- ●日常のお手入れは柔らかい乾いた布で軽く拭いてください。
- ●水分・油分などが付着した場合は素早く拭き取ってください。
- ●著しい汚れを落とす場合は、薄めた中性洗剤を使用してください。漂白剤やシンナー・ベンジンなどの薬品は使用しないでください。変色や色落ちの原因になります。
- ●ハンガー・キャスターはその取り付けが確実でぐらつきがないか定期的に点検してください。
- ●キャスターの定期的なお掃除をおすすめします。キャスターがゴミを巻き込むと移動の際、床面をキズつけてしまう恐れがあります。

組立上のご注意

- ●軍手の着用をおすすめいたします。手や指をはさむなどのケガにご注意ください。また、パイプの内側に手や指などを入れるとケガをする恐れがありますのでご注意ください。
- ●床面や商品にキズなどがつかないよう、ご注意ください。
  ※布や段ボールなどを敷いて組み立ててください。
- ●部品・部材には類似しているものがあります。形状・数量をご確認の上、組み立ててください。間違った部品・部材を使用しますと商品の破損の原因となったり、組み立てできない恐れがあります。
- ●部品・部材の形状や色などは生産の時期などにより、異なる場合があります。

ご準備ください

組み立て前にあて布・軍手などをご用意ください。

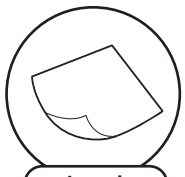

ご注意ください

ボルトの締め付けで、下記のマークが記載されている箇所は必ず「仮締め」で行ってください。

始めから締め付けすぎると後の組み立てに支障がでる場合があります。

ご注意ください

お願い

■製品や梱包材を廃棄する場合は、お住まいの各自治体の取り決めに従ってください。
■天災などの不可抗力やお客様の取扱上の不注意、不当な修理や改造による故障、破損に対する補償はいたしかねます。

販売元
コーナン商事株式会社
大阪府大阪市淀川区西宮原2丁目2番17号

MADE IN TAIWAN 23ta-oct

強力パイプハンガー D

完成図

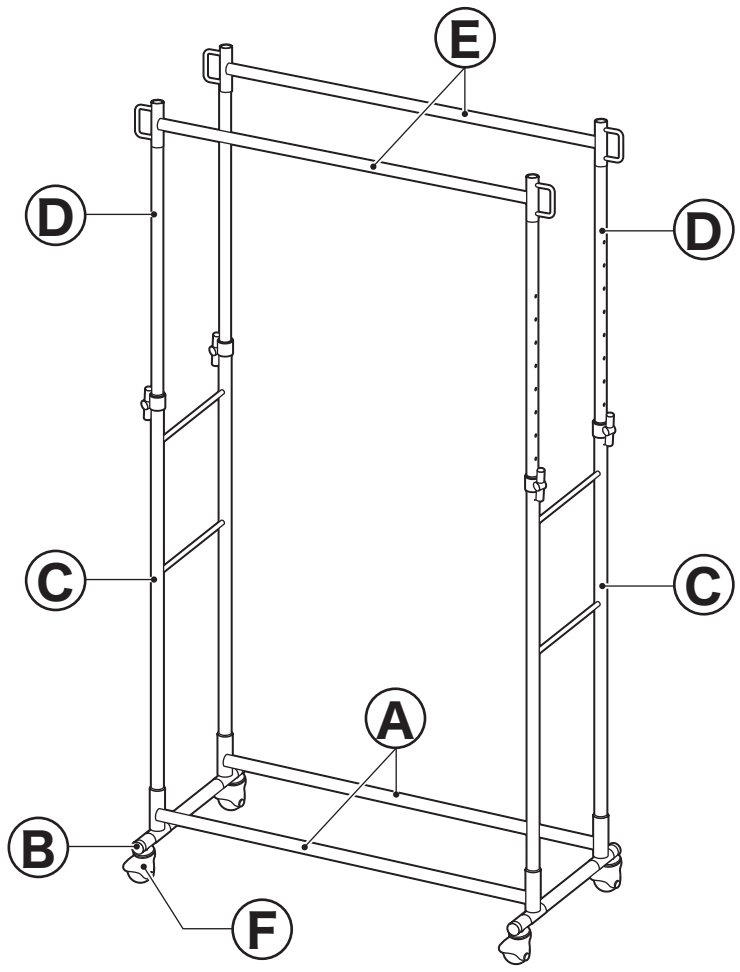

部材・部品

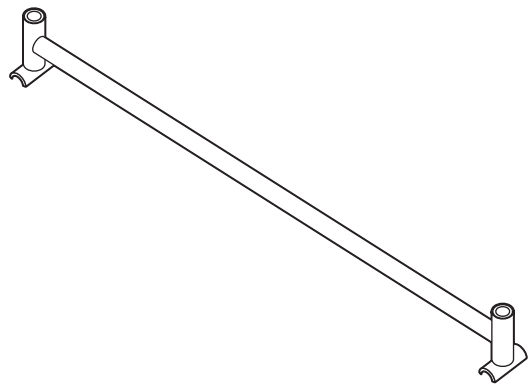

Ⓐジョイントパイプ ×2

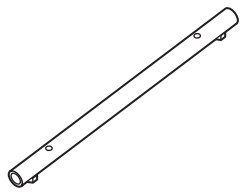

Ⓑフット ×2

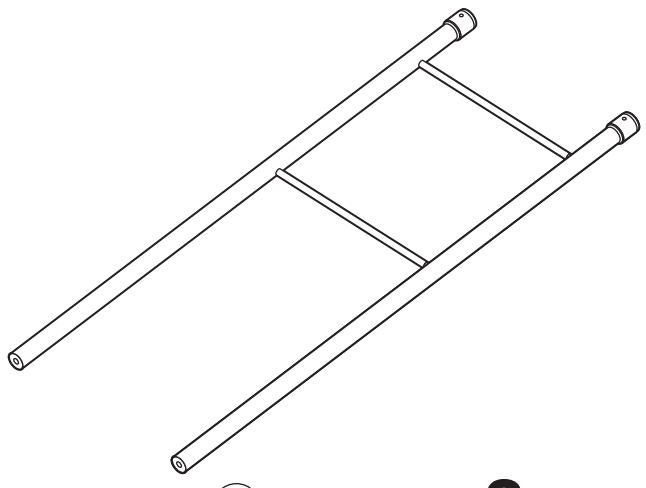

Ⓒフレーム ×2

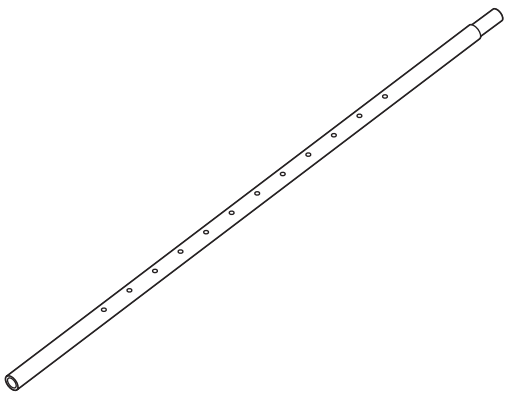

Ⓓ伸縮パイプ ×4

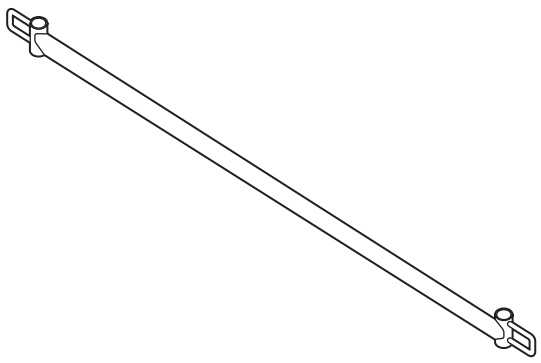

Ⓔハンガーパイプ ×2

Ⓕキャスター ×4

Ⓖスパナ ×1

Ⓗキャップ ×4

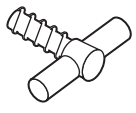

Ⓘストッパー ×4

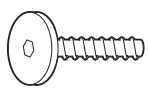

Ⓙハンガーパイプ用ボルト ×4

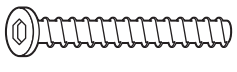

Ⓚボルト ×4

Ⓛジョイント金具 ×4

Ⓜワッシャー ×4

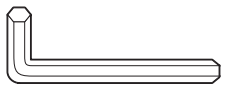

Ⓝ六角レンチ ×1

強力パイプハンガー D

1 Ⓑフット×2にⒽキャップ×2を取り付けてください。

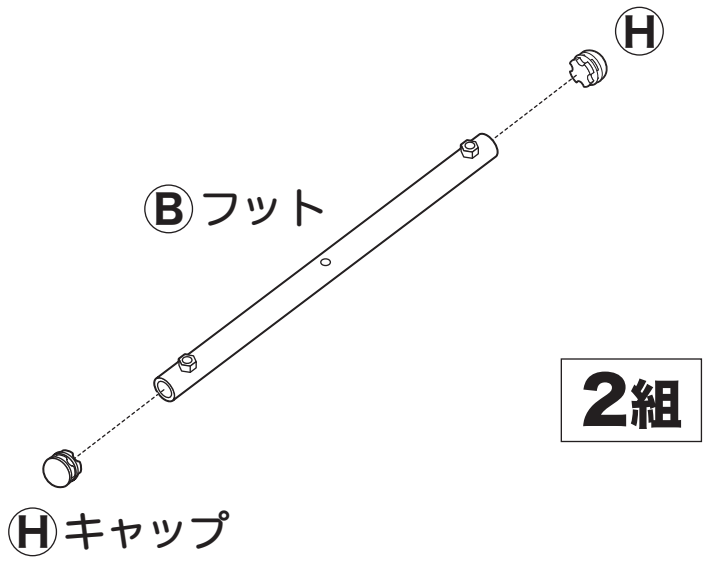

2 Ⓒフレーム×2にⒶジョイントパイプ×2・1で組み立てたⒷフット部×2を取り付けてください。

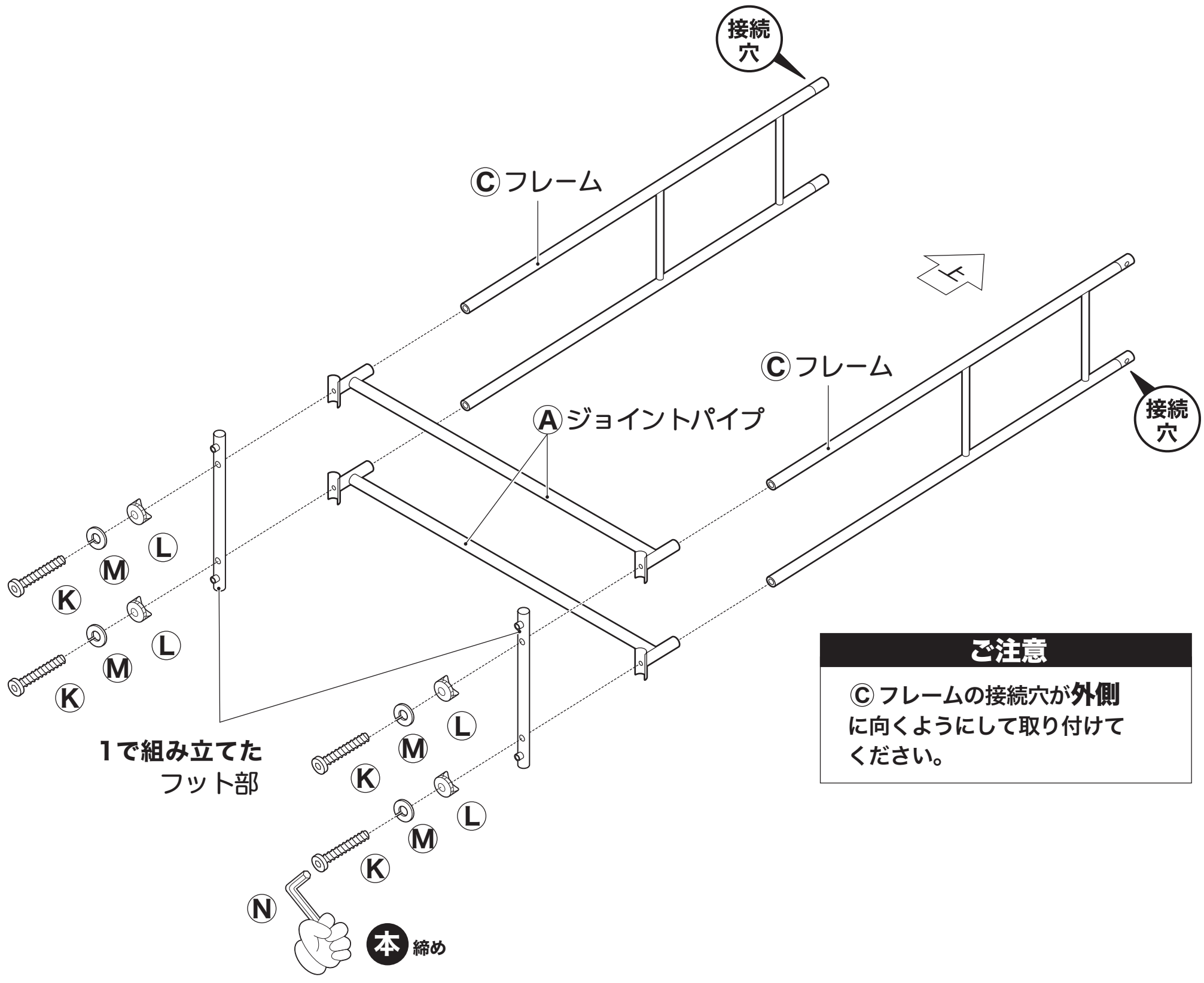

ご注意

Ⓒフレームの接続穴が**外側**に向くようにして取り付けてください。

3 本体を起こし、Ⓓ 伸縮パイプ×4をお好みの高さにセットし、Ⓘ ストッパーで仮締めしてください。

ご注意

Ⓓ 伸縮パイプの接続穴が**外側**に向くようにして取り付けてください。

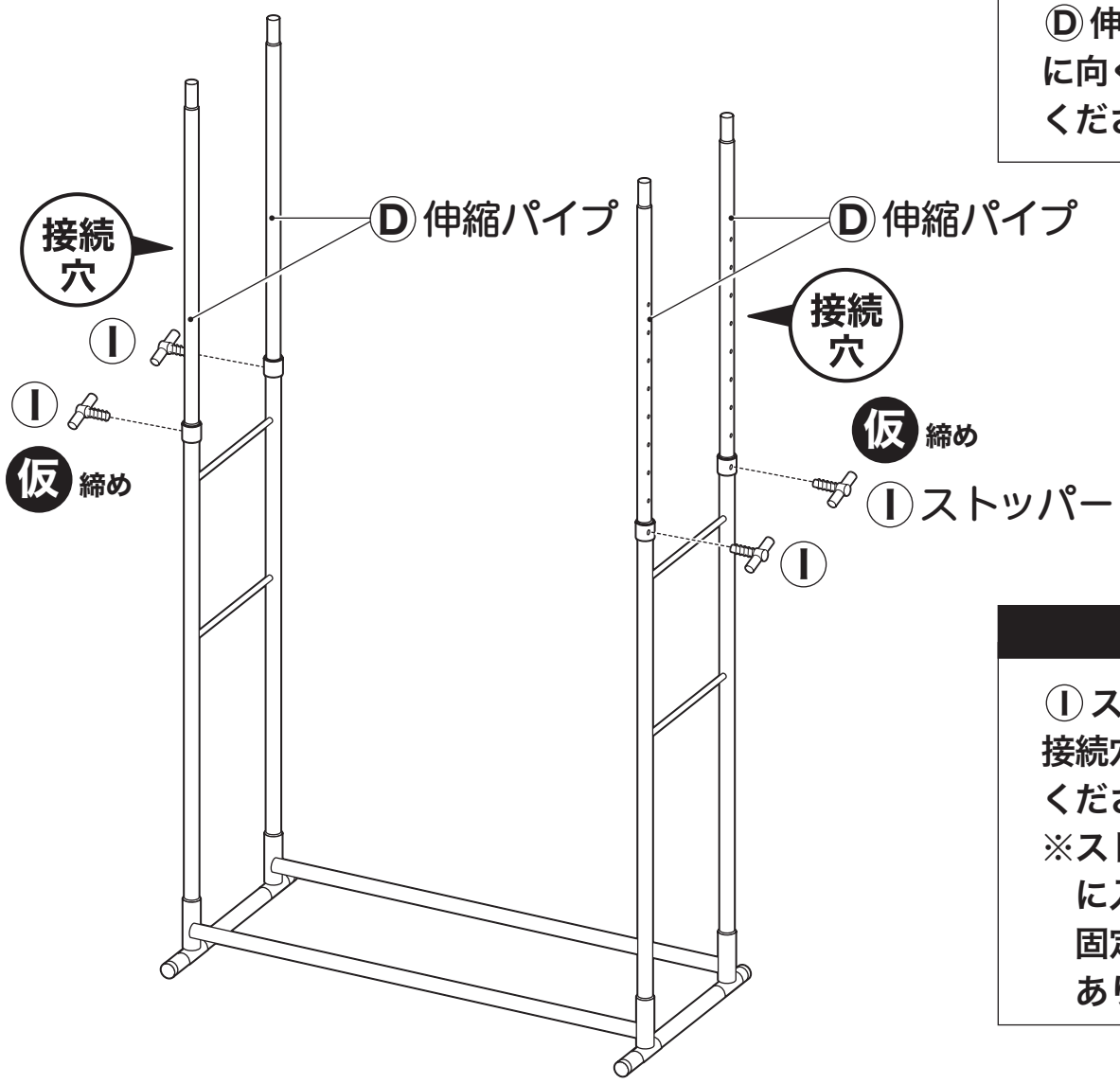

ご注意

Ⓘ ストッパーがⒹ 伸縮パイプの接続穴に入っているか確認してください。
※ストッパーがしっかりと接続穴に入っていないと伸縮パイプが固定されず、下がってくる恐れがあります。

4 Ⓔ ハンガーパイプ×2を取り付けてください。

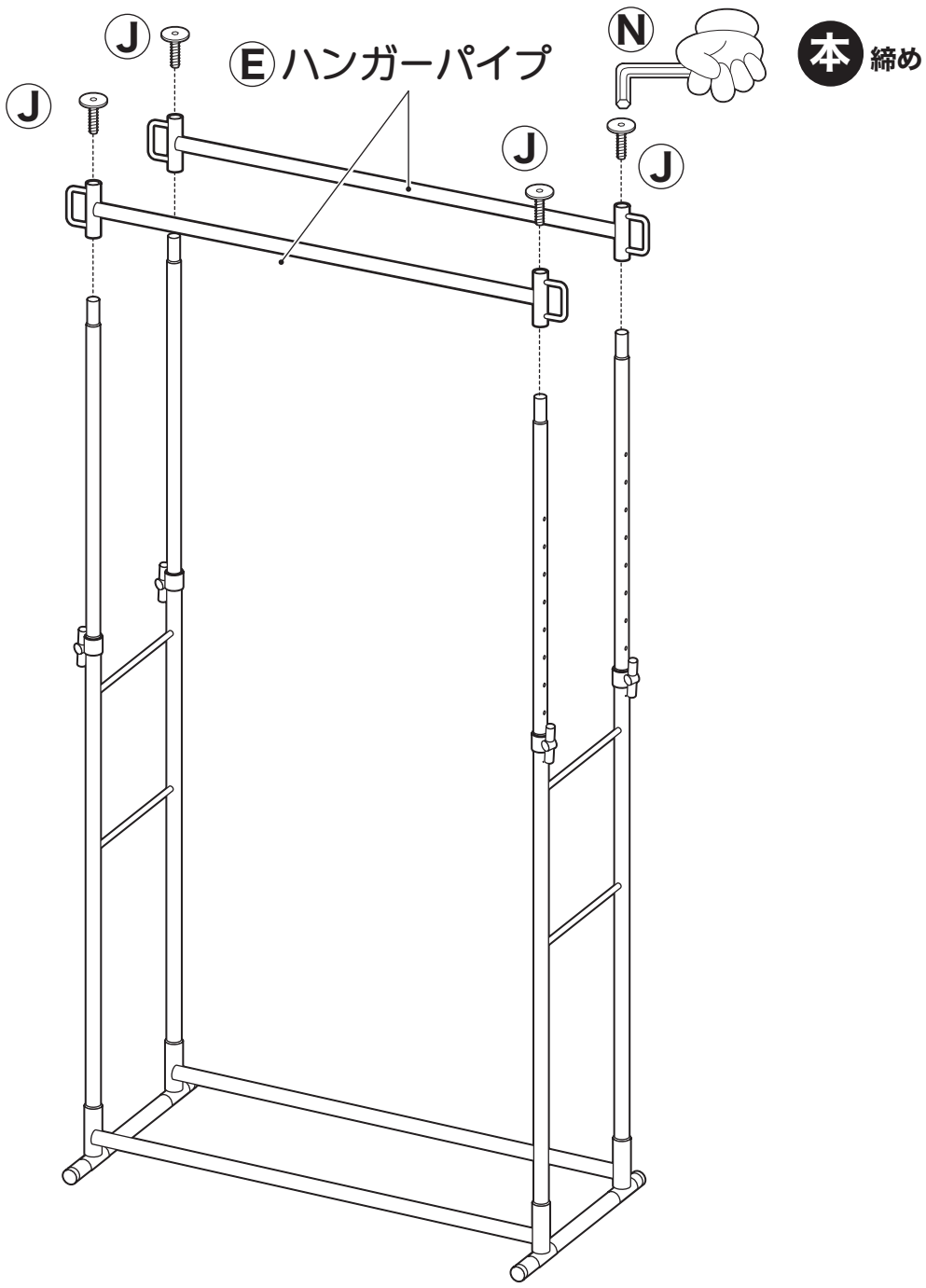

5 本体を静かに寝かせ、フット（脚部）の底面に Ⓕ キャスター×4を取り付けてください。

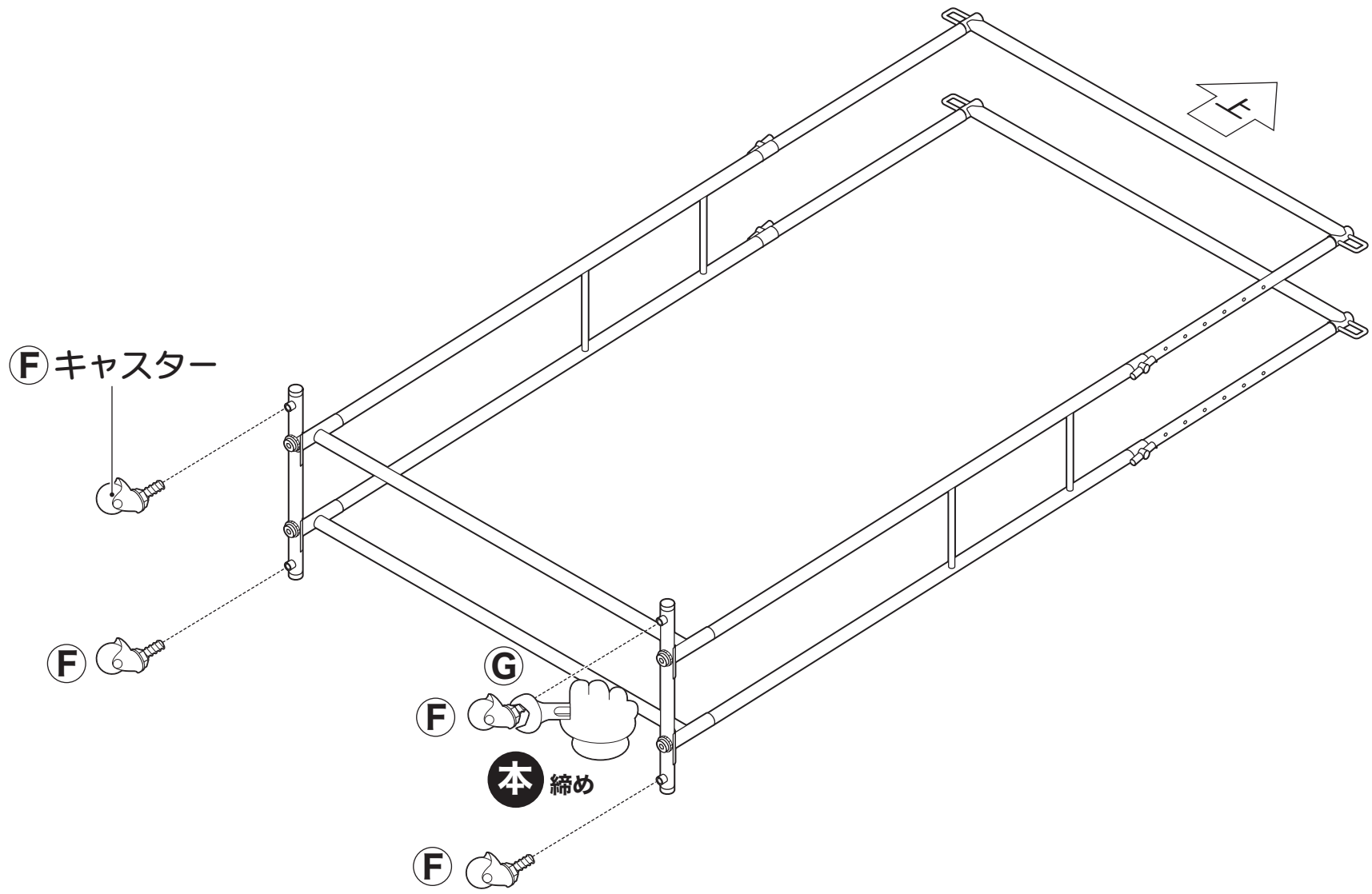

6 本体を静かに起こし、最後に、ストッパーを本締めして完成です。

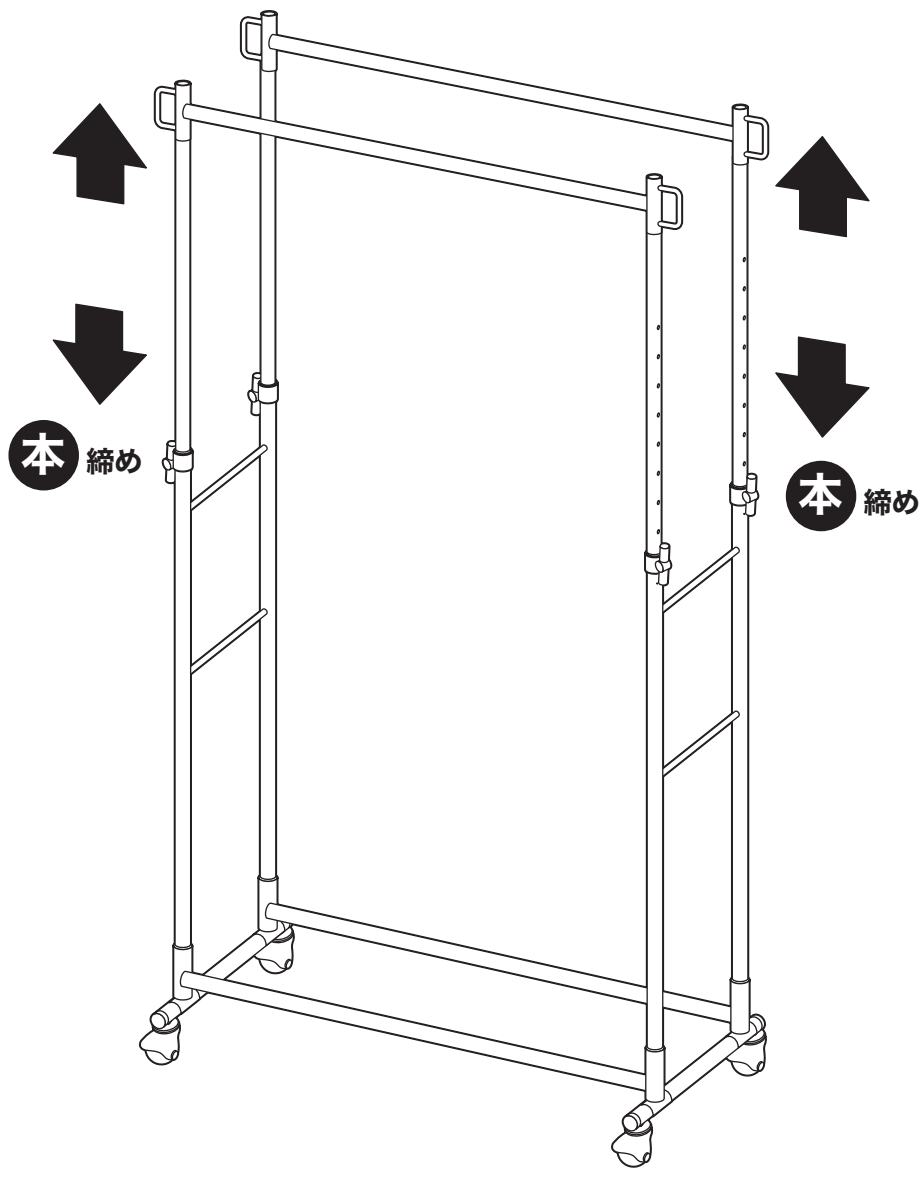

※イラストはすべてイメージです。